PEKATEX® Skelettprofile aus GfK

Kastenprofil

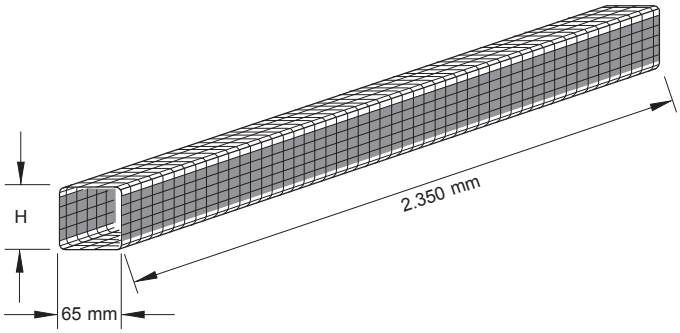

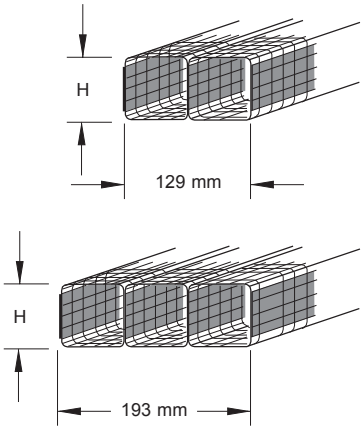

Profilart	Querschnittsform	Typ	Höhe H mm
Kastenprofil	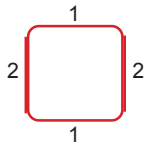	PX - 1K 30	30
		PX - 1K 40	44
		PX - 1K 60	64
		PX - 1K 80	84
		PX - 1K 100	104
		PX - 1K 120	124
Kastenprofil	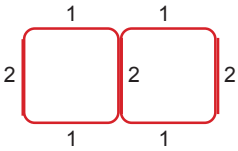	PX - 2K 30	30
		PX - 2K 40	44
		PX - 2K 60	64
		PX - 2K 80	84
		PX - 2K 100	104
		PX - 2K 120	124
Kastenprofil	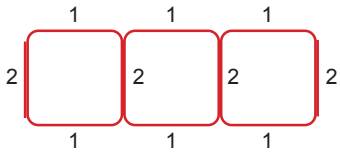	PX - 3K 30	30
		PX - 3K 40	44
		PX - 3K 60	64
		PX - 3K 80	84
		PX - 3K 100	104
		PX - 3K 120	124

Profile mit mehr als 3 Kastenholmen auf Anfrage,
größere Längen auf Anfrage

Dicke: 1 ⇒ 0,7 mm
2 ⇒ 1,6 mm

Glas-Verstärkungsanteil: 1 ⇒ 250 gr/m²
2 ⇒ 500 gr/m²

PEKATEX GmbH, Max-Planck-Straße 5-7, D-53501 Grafschaft-Gelsdorf, Telefon +49 (0) 2225 / 888 01-0, Fax +49 (0) 2225 / 888 01-16